平成26年度 兵庫県高等学校総合体育大会サッカー競技〈男子の部〉

優　勝 … 神戸弘陵
準優勝 … 滝川第二
第3位 … 神戸科技
第4位 … 三　田
第5位 … 芦屋学園
飾 磨 工
報　徳
須磨友が丘

フェアプレー賞 神戸弘陵

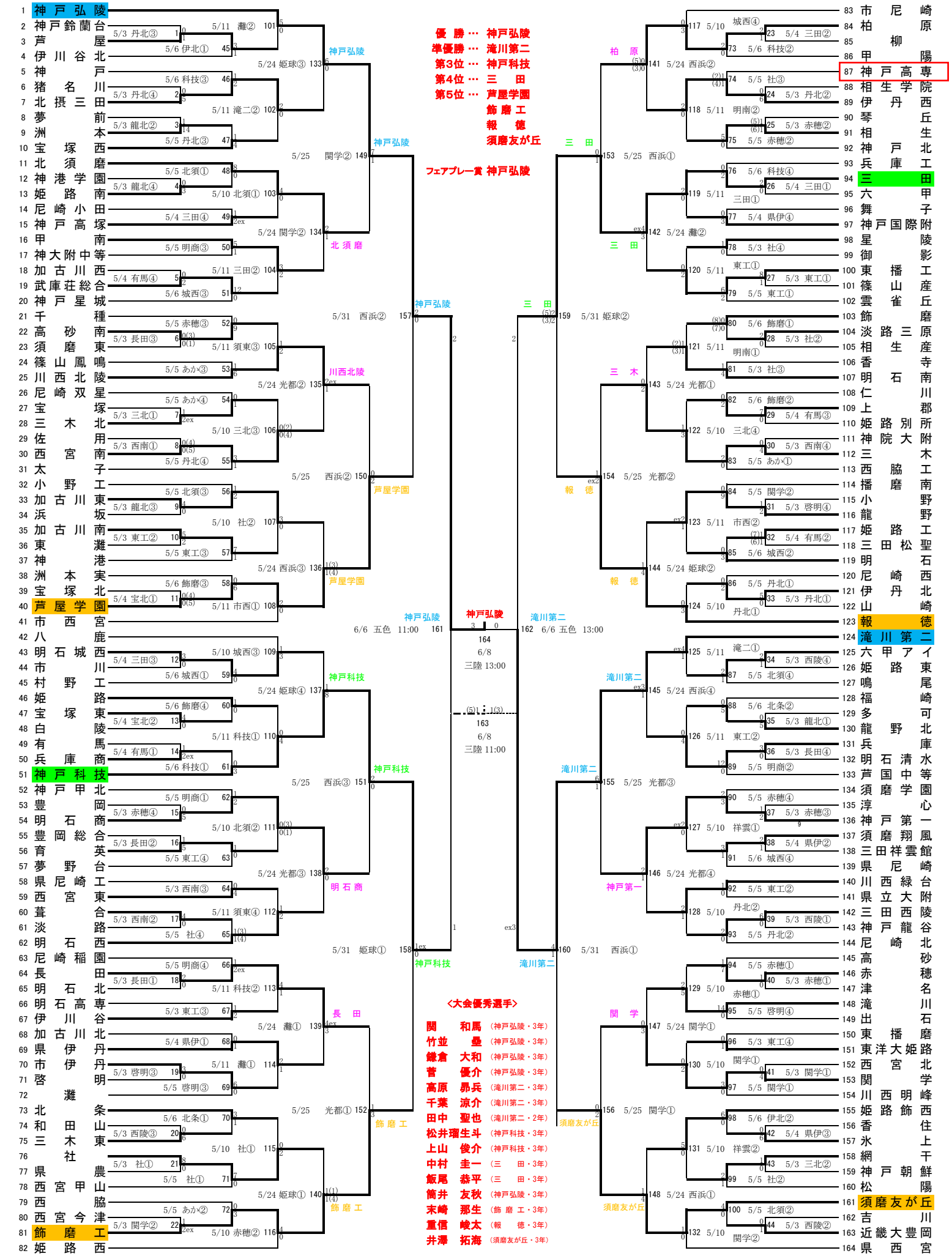

<大会優秀選手>

関　和馬	(神戸弘陵・3年)
竹並　壘	(神戸弘陵・3年)
鎌倉　大和	(神戸弘陵・3年)
菅　優介	(神戸弘陵・3年)
高原　昴兵	(滝川第二・3年)
千葉　涼介	(滝川第二・3年)
田中　聖也	(滝川第二・2年)
松井瑠生斗	(神戸科技・3年)
上山　俊介	(神戸科技・3年)
中村　圭一	(三　田・3年)
飯尾　恭平	(三　田・3年)
筒井　友秋	(神戸弘陵・3年)
末崎　那生	(飾 磨 工・3年)
重信　峻太	(報　徳・3年)
井澤　拓海	(須磨友が丘・3年)